VIF FURNITURE

Le mobilier professionnel
de tous les évènements

CRÊPIÈRE ÉLECTRIQUE Ø 40 CM

Crêpière électrique 230 V, en inox avec plaque de cuisson fonte

Code produit : CREPELEC 40 - 212004

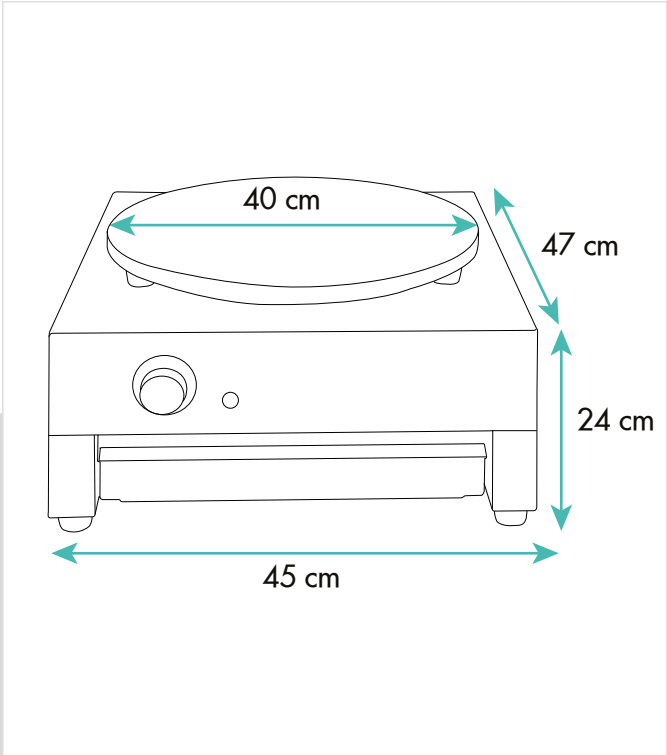

CARACTÉRISTIQUES

Les « + produits »

- Plaque fonte & couche antiadhésive
- Tiroir de rangement
- Thermostat 50 à 250 degrès

Matière et coloris

- Structure : Inox
- Plaque : Fonte
- Coloris : Gris

Dimensions et poids

- L : 45 cm
- P : 47 cm
- H : 24 cm
- Diamètre plaque : Ø 40 cm

Précisions

- 230 Volt
- 3000 W
- Protection contre la surchauffe
- Thermostat EGO